LT-500P

Mesa de Trabajo de Tijera Sencilla

MULTI LIFT®

¡ELEVE Y MUEVA SU CARGA CON TOTAL FACILIDAD!

LT-500P

Mesa de trabajo de tijera sencilla con ruedas de poliuretano. Capacidad 500 kilogramos.

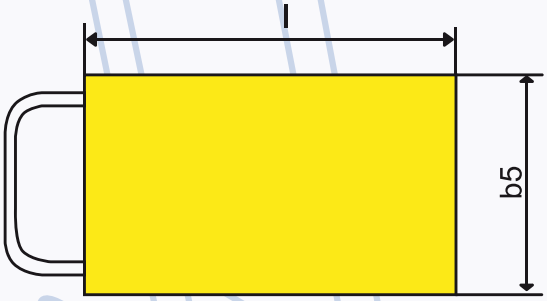

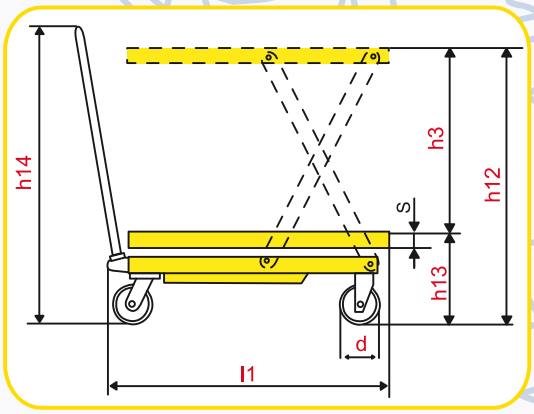

MODELO	LT-500P
Capacidad de Carga:	500 Kg / 1100 lbs.
Dimensiones de mesa:	
Ancho (b5):	502 mm / 19.75”
Largo (l):	815 mm / 32”
Grosor (S):	50 mm / 1.9“
Dimensiones generales:	
Altura Contraída (h13):	280 mm / 11”
Altura Máxima (h12):	900 mm / 35.4”
Altura de Levante (h3):	620mm / 24.4”
Ancho Total (b5):	502 mm / 19.75”
Largo Total (l1):	942 mm / 37“
Peso:	85 kg / 187 lbs
Altura con manija (h14):	996 mm / 39.2”
Diámetro de llantas (d)	127 mm / 5”
# bombeos para Máx. Elevac.:	45

CERTIFICADOS DE CALIDAD

International Organization for Standardization

ISO 9001 - ISO 14000 - OHSA-S18000

TÜV PRODUCT SERVICE GS CE

DISTRIBUIDOR AUTORIZADO

Montacargas del Valle de México S.A. de C.V.

MVM MR

multilift@montacargas.com.mx

(55) 5583.0055

www.montacargas.com.mx